PODBICIE FUNDAMENTÓW – KOLEJNOŚĆ PRAC
1:20

II – ETAPY WYKONANIA PODBICIA

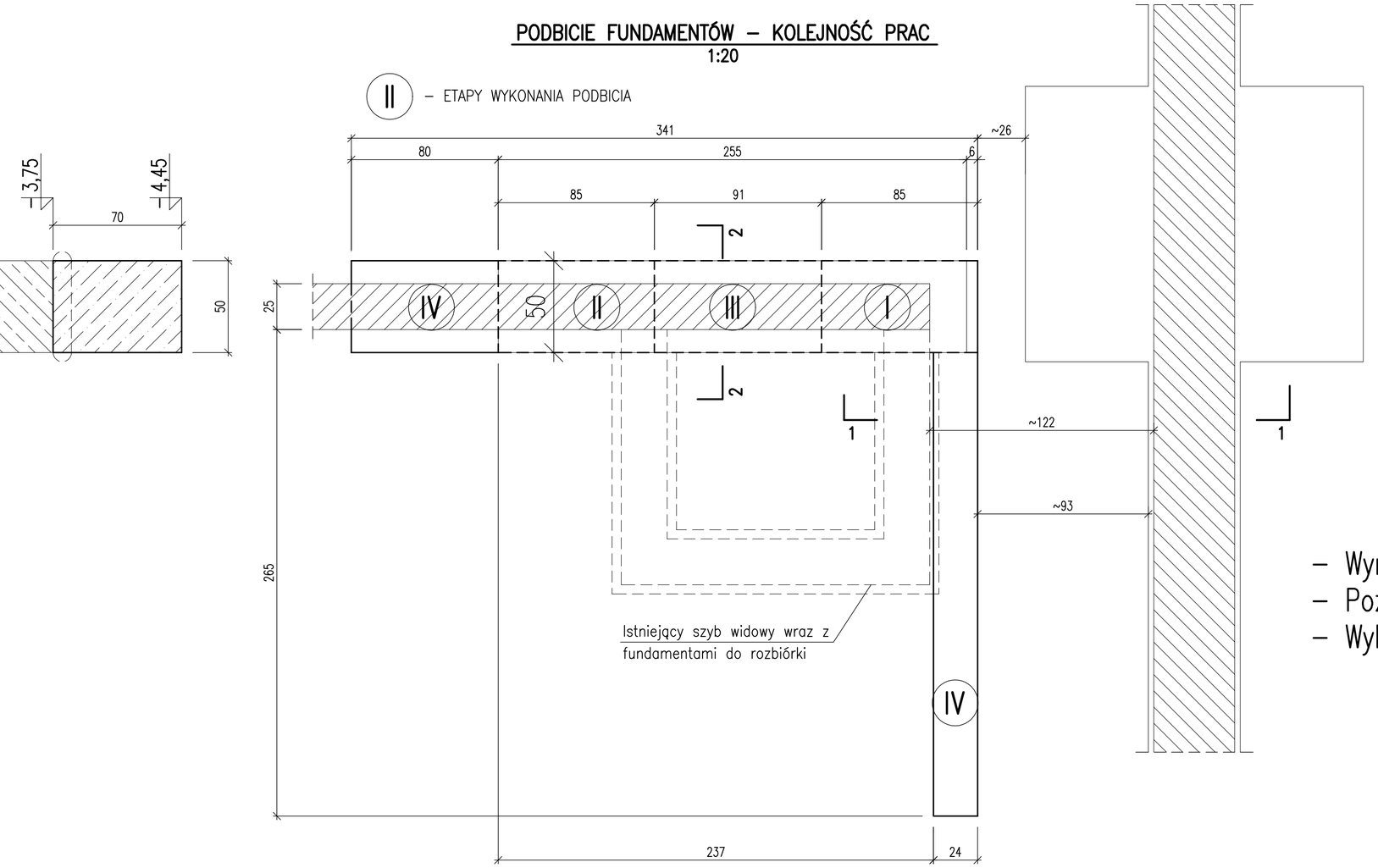

PRZEKRÓJ 2–2
1:20

PRZEKRÓJ 1–1
1:20

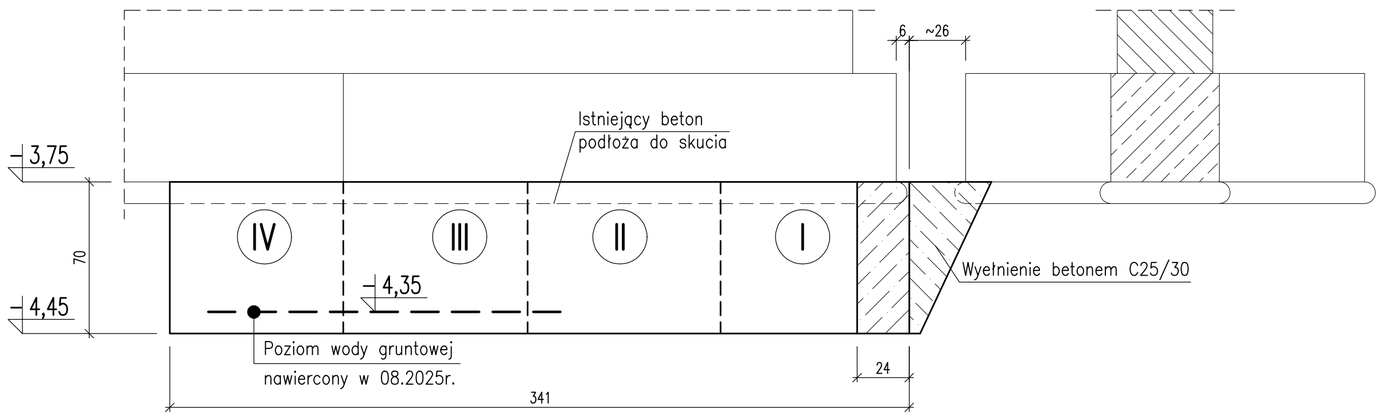

- Wymiary sprawdzić w naturze
- Poziom ±0,00 wg projektu architektury
- Wykonanie podbicia wg opisu technicznego

Podlaski.pl konsultanci dźwigowi

JEDNOSTKA PROJEKTOWA
Grzegorz Podlaski, ul. Włodarzewska 57B/10, 02–384 Warszawa
tel.: +48 608 444 812, e-mail: biuro@podlaski.pl

ZESPÓŁ PROJEKTOWY	UPRAWNIENIA	PODPIS
PROJEKTOWAŁ mgr inż. Lech Dębski	w spec. konstr.–bud. St–133/88	
WSPÓŁPRACA		
SPRAWDZIŁ inż. Grzegorz Zagrajek	w spec. konstr.–inżynier. 8/69	

INWESTOR
Sąd Apelacyjny w Białymstoku
ul. Mickiewicza 5, 15–213 Białystok
–
–

INWESTYCJA
Przebudowa i rozbudowa budynku polegająca na wykonaniu dźwigu osobowego do komunikacji osób między kondygnacjami budynku Sądu Rejonowego w Augustowie przy ul. Młyńskiej 59 w Augustowie

OBIEKT
ul. Młyńska 59, 16–300 Augustów
dz. ew. nr 3416, obr. nr 0003,
jedn. ew. 200101_1 Miasto Augustów, kategoria obiektu budowlanego XII

TYTUŁ RYSUNKU
PODBICIE FUNDAMENTÓW

DATA	SKALA	NR RYSUNKU
08.09.2025	1:50	K–01

FORMAT: